CONFIGURAÇÃO DE PENAS P/ PLOTAGEM

COR		ESP.
1	07	0,1
2	07	0,2
3	07	0,3
4	07	0,4
5	07	0,5
6	07	0,6
7	07	0,25
8	07	0,09
9	07	0,15
140	140	0,15
162	162	0,15

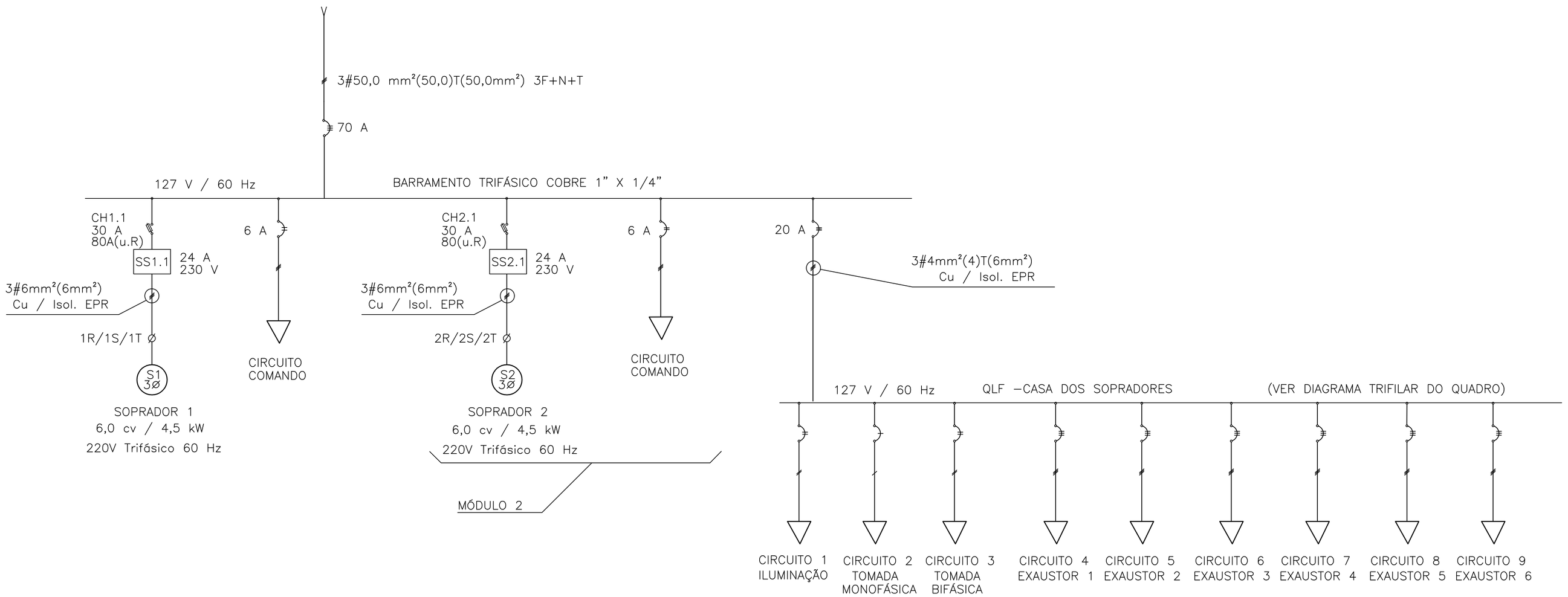

QUADRO DE CARGAS – QDFL (QUADRO DE DISTRIBUIÇÃO DE FORÇA E LUZ) – SALA DOS SOPRADORES

BARRAMENTO	CIRCUITO	DESCRIÇÃO DO CIRCUITO	ILUMINAÇÃO (W) LÂMPADAS 60	100	150	–	TOMADAS (W) GERAL 300	600	900	1500	EXAUSTOR 0,33 cv 250 W	POT. INST. (W)	POT. DEM. (W)	POT. TOTAL DEM. (W)	In DISJ. (A)	SEÇÃO COND. (mm2)	FASES
TRIFÁSICO – 220/127V	C1	ILUMINAÇÃO			6							900	900	900		2,5	AB
	C2	TOMADA MONOFÁSICA					3					900	900	900		2,5	C
	C3	TOMADA BIFÁSICA					3					900	900	900		2,5	AB
	C4	EXAUSTOR 1									1	250	250	250		2,5	ABC
	C5	EXAUSTOR 2									1	250	250	250		2,5	ABC
	C6	EXAUSTOR 3									1	250	250	250		2,5	ABC
	C7	EXAUSTOR 4									1	250	250	250		2,5	ABC
	C8	EXAUSTOR 5									1	250	250	250		2,5	ABC
	C9	EXAUSTOR 6									1	250	250	250		2,5	ABC
	TOTAL GERAL											4200	4200	4200		4,0	ABC

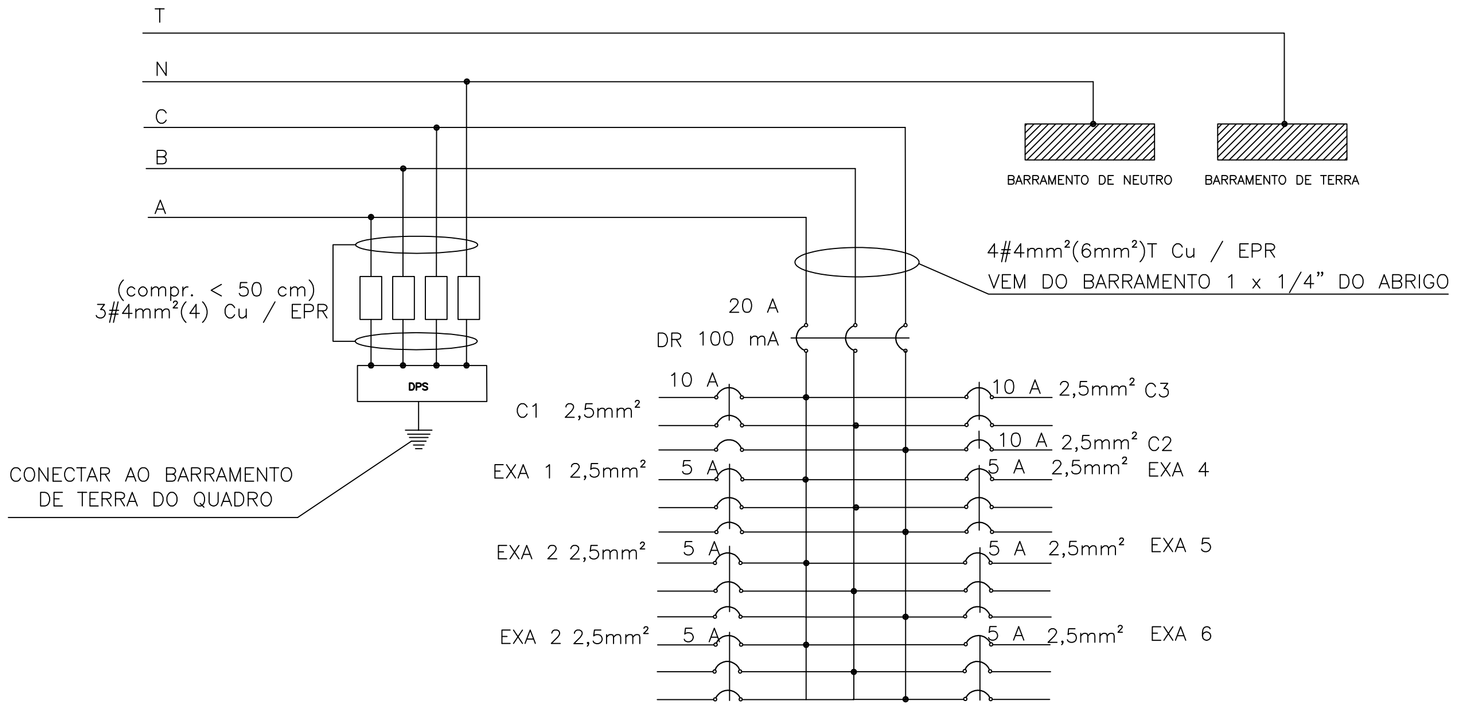

ESTE DESENHO É PROPRIEDADE DA COMPANHIA ESPÍRITO SANTENSE DE SANEAMENTO – CESAN E NÃO PODE SER CÓPIADO SEM SUA AUTORIZAÇÃO.

NÚMEROS	TÍTULOS
PRINCIPAIS DESENHOS DE REFERÊNCIA	

Nº	LOCAL	DISCRIMINAÇÃO	DES.	DIV.	GER.	DATA
REVISÃO						

CANCELA E SUBSTITUI O DESENHO NÚMERO:

CANCELADO E SUBSTITUÍDO PELO DESENHO NÚMERO:

CENTRO DE DOCUMENTAÇÃO
RECEBIDO: __/__/__
Nº DOC.: _____ ASS.: _____
APROVAÇÃO CESAN:
ASS.: _____ MATR.: _____
UNID.: _____ DATA: __/__/__
ESTA APROVAÇÃO NÃO ISENTA A CONTRATADA DE SUAS RESPONSABILIDADES LEGAIS.

EMITENTE: Etep Consultoria, Gerenciamento e Serviços
PROJETADO: ENGº VALDEMAR FERREIRA JUNIOR
COORDENADOR:
CREA: 13420/D REGIÃO: ES
CREA: _____ REGIÃO: ____
DESENHO: _____
Nº DES. PROJETISTA: 0876.DS.03.E.0007/00
DATA: __/__/__
RESPONSÁVEL TÉCNICO: ENGº LINEU RODRIGUES ALONSO
CREA: 44268/D REGIÃO: SP ART Nº: _____ DATA: _____

EMISSÃO CESAN	DATAS
PROJETADO:	
CREA:	
DESENHADO:	
VERIFICADO: ETEP ENGº NESTOR GORZA JUNIOR	
DIVISÃO: ENGº NESTOR GORZA JUNIOR	
GERÊNCIA: ENGº SANDRA SILY	

CESAN

MUNICÍPIO: MAL. FLORIANO | DISTRITO: SEDE | BAIRRO:

NOME DO EMPREENDIMENTO: SISTEMA DE ESGOTAMENTO SANITÁRIO

TÍTULO: ESTAÇÃO DE TRATAMENTO DE ESGOTO
PROJETO ELÉTRICO – SOPRADORES
DIAGRAMA UNIFILAR E QUADRO DE CARGAS (QGLF)

ESCALA: SEM ESCALA | FOLHA: 07/14 | Nº CESAN A-063-000-92-6-XX-0129 | REV: 00